东莞市佳博照明有限公司
网址：www.jablighting.com
电话：0769-8366 8365　　传真：0769-8366 7365
地址：东莞市大朗镇富民工业园1园15号 邮编：523783

## 5 “J DOWNLIGHT筒灯　R562QN-BC　QT12

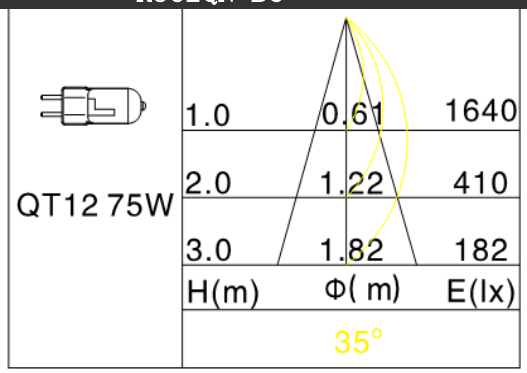


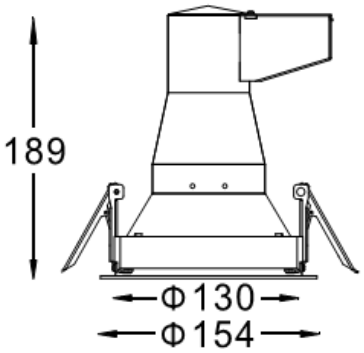


## 产品特征

- 此系列筒灯广泛用于：美术馆、高档品牌专卖店、酒店、高档会所等等。
- 铝合金压铸面盖，配合纯铝阳极反射罩，外观整体协调美观。
- 铝合金压铸材料95%，重量轻，而且散热优异。
- 专业反射罩配光设计，实现精确照明参数要求。
- 输入端配有接线盒，方便接线的同时避免了安全隐患。
- 前框与灯体为卡簧结构连接，拆下反射罩可更换光源，同时拆下卡簧固定的灯体即可轻易实现更换电器。
- 安装弹片为新型固定结构，在安装方面的同时保证了稳定性，适应天花厚度广泛，并具有锁定结构。
- 此系列灯具可选配密封胶圈，在潮湿环境下使用。
- 设和于1-30mm天花厚度。

## 产品参数

- 光源：QT12 75W
  光束角N:35°
- 颜色：B-白色
- 防眩角：55°
- 安装：嵌入式
- 包装：8PCS/箱
- 开孔：144mm
- 主材：铝合金
- 净重：0.66Kg
- 电器：不包含电子变压器

## 附件

无